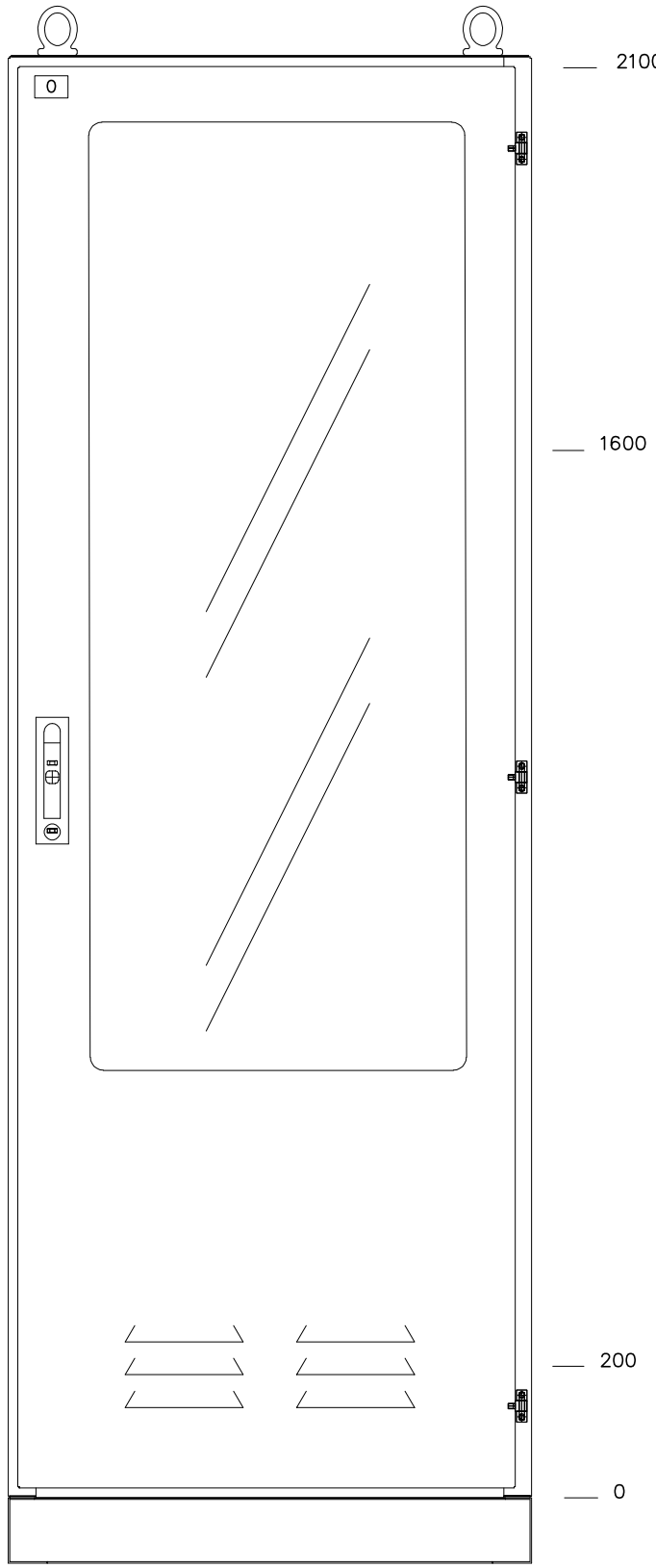

VISTA FRONTAL
COM PORTA DE ACRÍLICO
SEM ESCALA

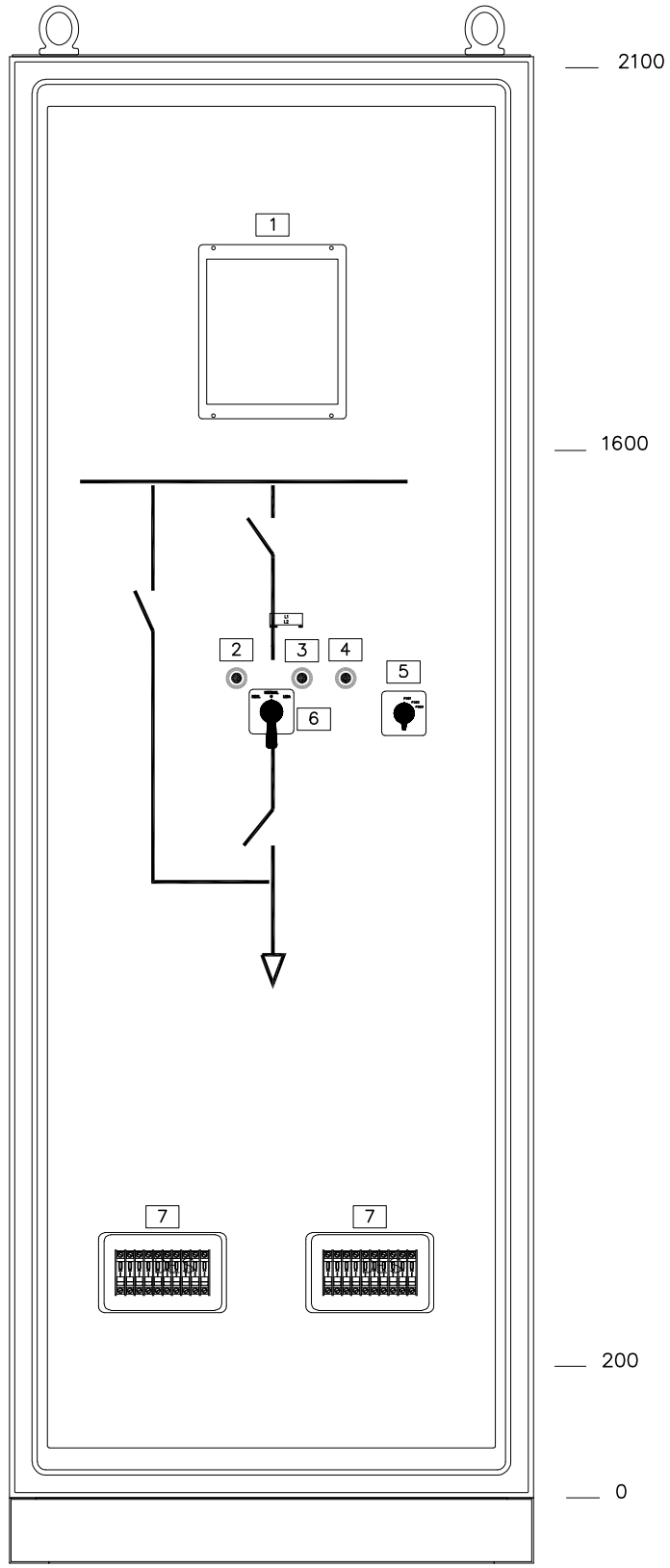

VISTA FRONTAL
PAINEL BASCULANTE
SEM ESCALA

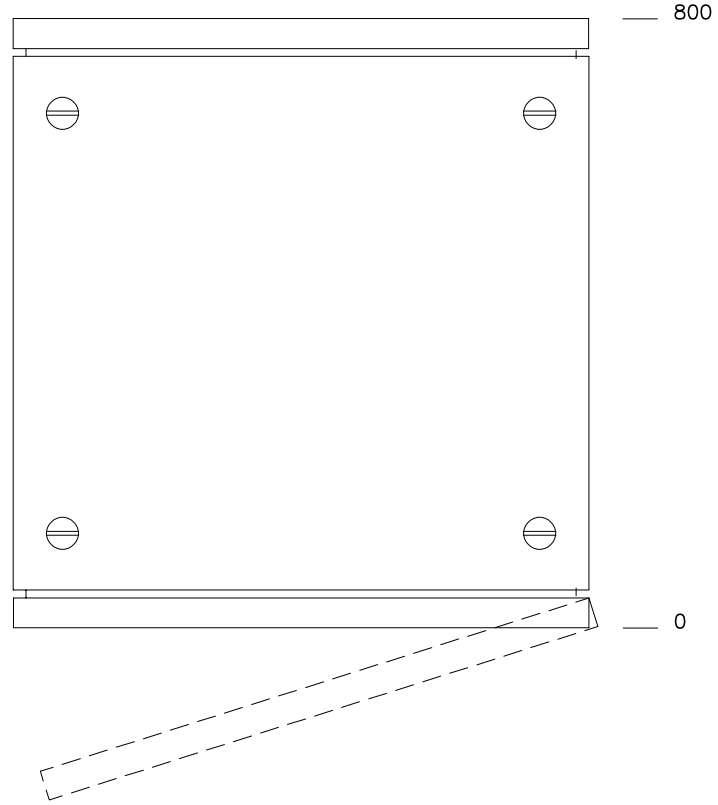

VISTA SUPERIOR
SEM ESCALA

LISTA DE PLAQUETAS

0– PAINEL PDETA

1– RELÉ 50/51 (F6)

2– SINALEIRO VD DISJ. DESL. E SUP.
BOBINA DE DESLIGAMENTO

3– SINALEIRO VM DISJ. LIG. E SUP.
BOB. 1 DE LIGAMENTO

4– SINALEIRO VM DISJ. LIG. E SUP.
BOB. 2 DE LIGAMENTO

5– CHAVE DE TLC DO DISJUNTOR

6– CHAVE DE COMANDO DO DISJUNTOR

7– CHAVE DE TESTE

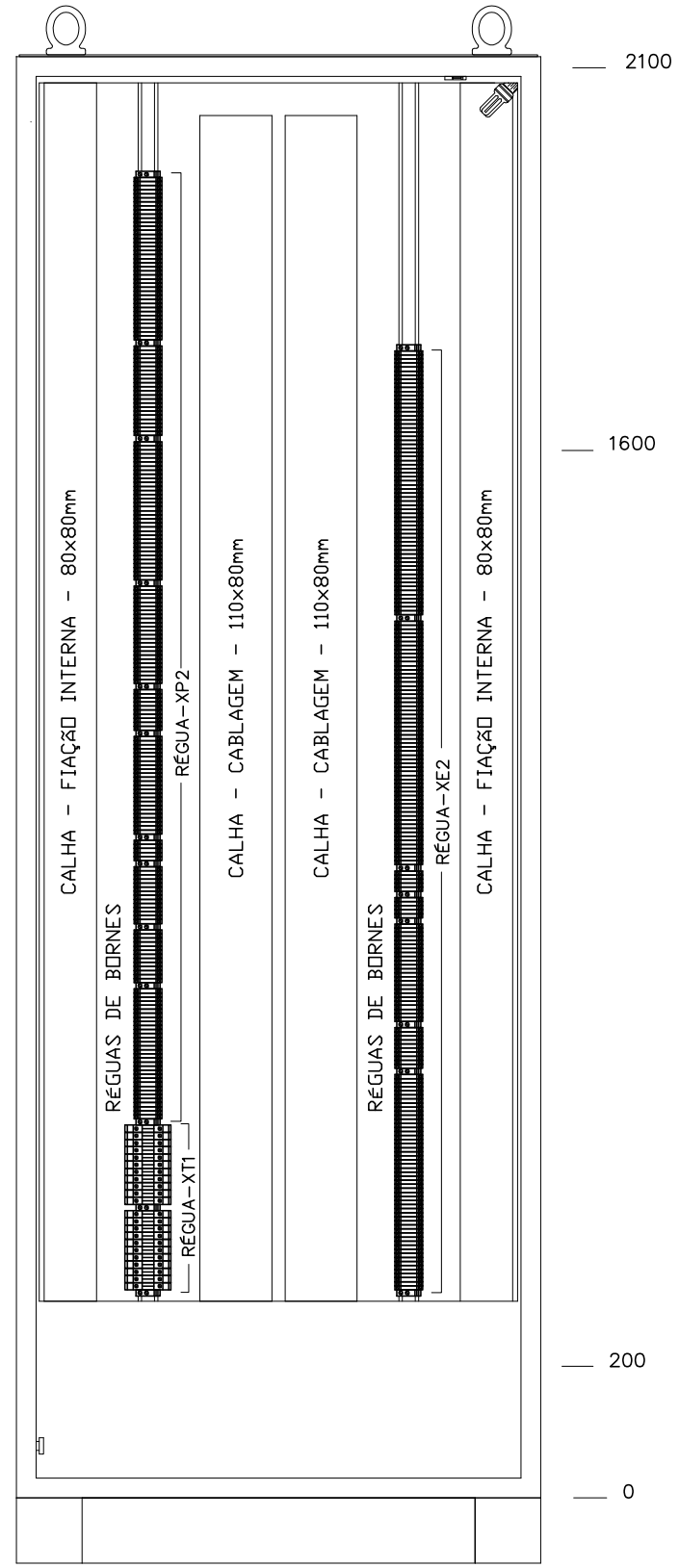

VISTA POSTERIOR
SEM PORTA
SEM ESCALA

LUIZ PIAZZA	LUIZ PIAZZA	REVISÃO GERAL	01	MAR/2020
LUIZ PIAZZA	LUIZ PIAZZA	EMISSÃO INICIAL	00	DEZ/2019
DESENHO	PROJETO	MODIFICAÇÃO	REV.	DATA
DMAE/ENG°/ARQ° FISCAL DE OBRA		ENG. ELET. ADRIANO ROQUE DE ARRUDA		
EMPRESA/ENG°/ARQ° RESP. EXECUÇÃO		ENG. ELET. LUIZ EDUARDO PIAZZA	CREA	RS069970-D

Prefeitura Municipal de Porto Alegre
DEPARTAMENTO MUNICIPAL DE ÁGUA E ESGOTO
DMAE

Diretoria de Gestão e Desenvolvimento

SE PONTA DO ARADO 69/13,8 kV–10/12,5 MVA

PROJETO ELÉTRICO
VISTAS DO PAINEL PDETA

ECOLUX Engenharia Elétrica
RUA LADISLAU NETO
N° 504 – PORTO ALEGRE/RS
ecolux@ecolux-rs.com.br

FICHA DO PROJETO/CÓDIGO DA OBRA: 4600
DESENHO: LUIZ PIAZZA
ESCALA: SEM ESCALA
DATA: DEZ/19
PRANCHA: 59/68

ENG/ARQ. FISCAL DE PROJETO DO DMAE: ENG° ADRIANO ROQUE DE ARRUDA
GERÊNCIA DE PROJETOS E OBRAS – GEPO: ENG. MARCO A. GIL FACCIN
GERÊNCIA DE PLANEJAMENTO – GPLA: ENG. AIRANA R. DO CANTO
CÓDIGO DO PROJETO/PROCESSO: SE69 900 2E 059